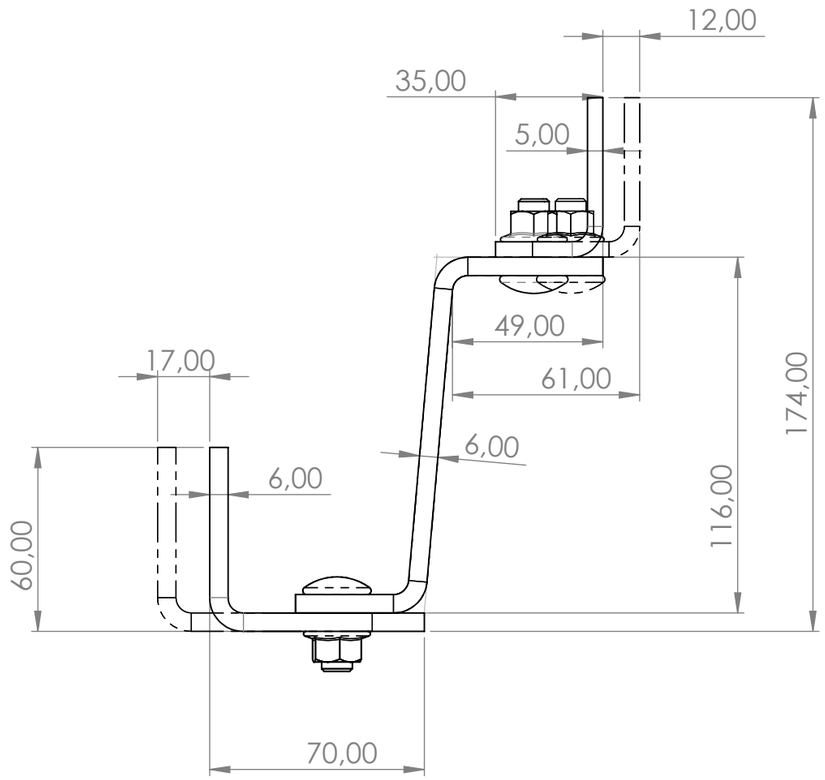

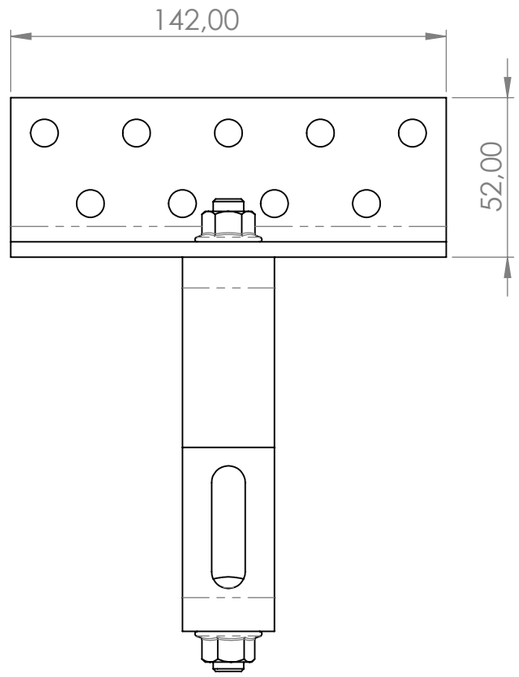

CHYBA ŻE OKREŚLONO INACZEJ: WYMIARY SĄ W MILIMETRACH WYKOŃCZENIE POWIERZCHNI: TOLERANCJE: LINIOWA: KĄTOWA:	WYKOŃCZENIE:				STĘP OSTRE KRAWĘDZIE	NIE SKALUJ RYSUNKU	POPRAWKA
	IMIĘ I NAZWISKO	PODPIS	DATA			TYTUŁ:	
NARYS.							
SPRAWDZ.							
ZATWIER.							
WYPROD.							
Z.JAKOŚCI				MATERIAŁ: H17		NR RYSUNKU VARIO 120 5-6-6 ED_V2	A3
				WAGA:		SKALA:1:2	ARKUSZ 1 Z 1